ZOOM SUR...

# LA GAMME D'ADOUCISSEURS simplyconnect

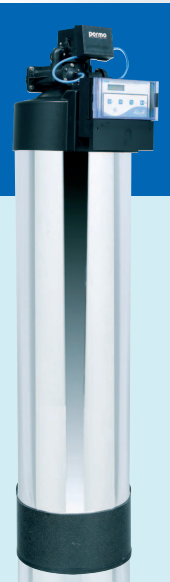

**→ Les adoucisseurs de la gamme BWT SIMPLY CONNECT** sont équipés pour un raccordement simple, fiable et économique.

## QU'EST-CE QU'UN ADOUCISSEUR BWT SIMPLY CONNECT ?

Un adoucisseur BWT SIMPLY CONNECT est un produit haute technologie qui dispose de tous les éléments indispensables à son installation et à son fonctionnement :

- Adoucisseur complet haute technologie
- By-pass
- Mitigeur de dureté
- Compteur
- Prise d'échantillon

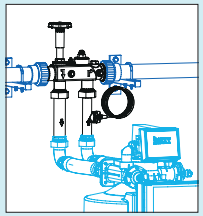

## LES AVANTAGES DE SIMPLY CONNECT ?

- Prêt à raccorder
- Simple à installer
- Montage sécurisé et fiable
- Économique

## RACCORDEMENT D'UN ADOUCISSEUR SIMPLY CONNECT

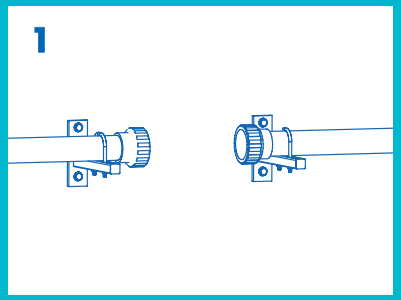


Découpe de la tuyauterie par rapport aux entraxes du module de raccordement SIMPLY CONNECT

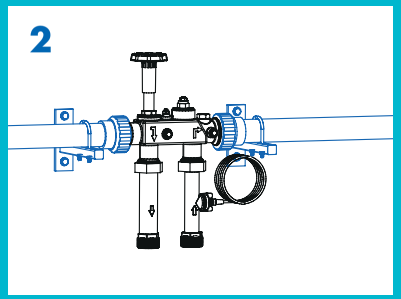


Mise en place du module de raccordement SIMPLY CONNECT

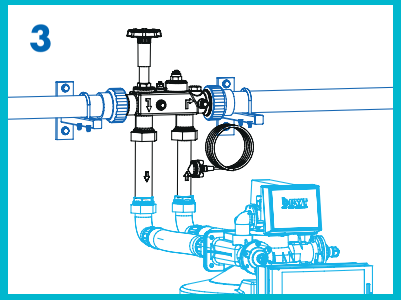


Raccordement de l'adoucisseur SIMPLY CONNECT et mise en service

## POUR UNE INSTALLATION SIMPLE, FIABLE ET ÉCONOMIQUE

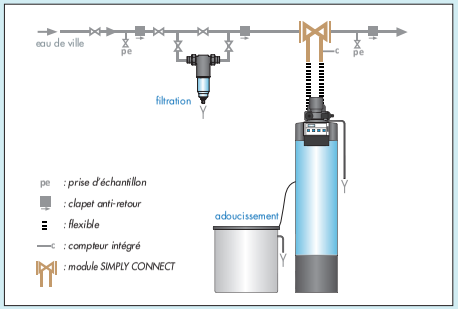


## Les adoucisseurs BWT SIMPLY CONNECT

BWT RONDOMAT ECOBIO SC
P. 40

BWT 5000 SC
P. 42

BWT 6000 SC
P. 44

BWT 7000 SC
P. 46

BWT 9000 SC
P. 48