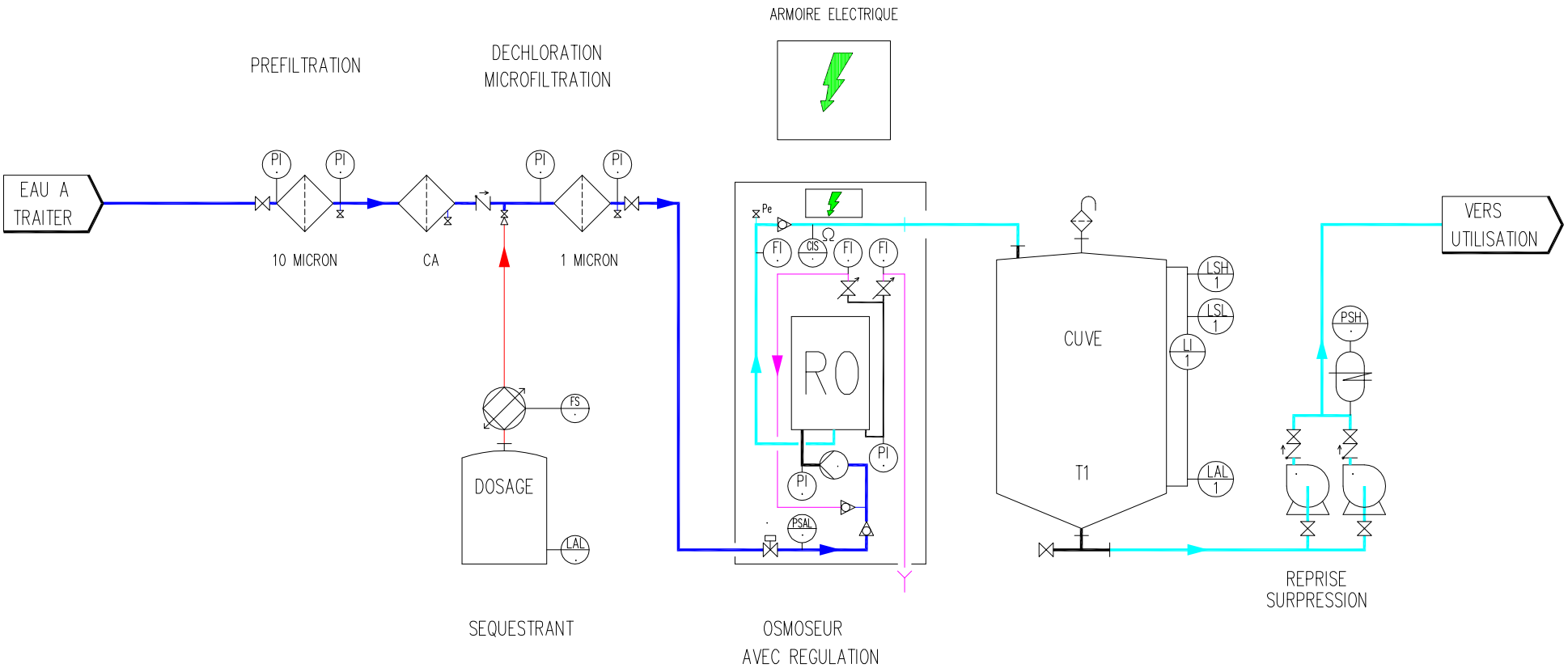

CIS Ω = RESISTIVIMETRE
AIS TH = TESTOMAT
FI = DEBITMETRE
LI = INDICATEUR DE NIVEAU
PI = MANOMETRE
PSAL = PRESSOSTAT
FQS = COMPTEUR
Pe = PRISE D'ECHANTILLONS

Rev	Date	Modification	des	ver
D				
C				
B				

permo
TRAITEMENT DES EAUX
DEPARTEMENT INDUSTRIE
BWT FRANCE S.A.

POSTE D'OSMOSE INVERSE
SCHEMA DE PRINCIPE
CAS N-11

Verifie par FT
dessine par MA
Ech: SANS
Date: 09.03.99
A2

N9-6
A

Le present schema de principe ne pourra en aucun cas etre utilise comme plan de realisation
Propriete exclusive – communication et reproduction interdites